FIREK 1 - Frontal

MANUEL
installation utilisation et
entretien

Pour toute mise à jour www.edilkamin.com

INFORMATION MARQUAGE CE

L'entreprise EDILKAMIN S.p.a., dont le siège social est situé Via P. Moscati 8 - 20154 Milano - Italie - N° d'Identification Fiscale et N° TVA IT 00192220192, déclare sous sa responsabilité que les produits en couverture sont conformes au Règlement UE 305/2011 et à la Norme Européenne harmonisée de produit en vigueur
La déclaration de performance est disponible sur le site www.edilkamin.com

Elle déclare par ailleurs que :
les produits en couverture respectent (si applicable) aux exigences des directives européennes :
2014/35/UE-Directive Basse Tension
2014/30/UE-Directive Compatibilité Électromagnétique
2011/65/UE-Directive RoHS
2009/125/UE-Ecodesign
2010/30/UE-Étiquetage

	Seule la version avec ventilateur est alimentée à 230 V. **Les données selon la norme EN13229 sont communes à la version sans ventilateur**

Madame/Monsieur,
Nous vous remercions et nous vous félicitons d'avoir choisi notre produit. Avant de l'utiliser, veuillez lire attentivement ce manuel, afin de profiter pleinement et en toute sécurité de toutes les prestations offertes par le produit.

Ce manuel fait partie intégrante du produit. Nous vous demandons de le conserver pendant toute la durée de vie du produit. En cas de perte, en demander une copie au revendeur ou le télécharger de l'espace de téléchargement sur le site www.edilkamin.com

Après avoir déballé le produit, contrôlez que le contenu est intact et complet.
En cas d'anomalie, veuillez contacter immédiatement le revendeur auprès duquel vous avez effectué l'achat, et lui remettre une copie du livret de garantie et de la facture.

L'installation et l'utilisation de l'appareil doivent être conformes aux lois locales et nationales ainsi qu'aux normes européennes. Pour l'installation et pour tout aspect non expressément mentionné, se référer aux réglementations locales en vigueur dans chaque pays.

Les schémas figurant dans ce manuel sont indicatifs : par conséquent ils ne se réfèrent pas strictement au produit spécifique et ne sont en aucun cas définitifs.

Le produit est identifié de manière univoque par un numéro, le « coupon de contrôle », qui se trouve sur le certificat de garantie.

Nous vous demandons de conserver :
- le certificat de garantie que vous avez trouvé dans le produit
- la preuve d'achat que le revendeur vous a remise
- la déclaration de conformité que l'installateur vous a remise.

Les conditions de garantie sont indiquées dans le certificat de garantie que vous trouverez dans le produit.

La garantie ne couvre que les défauts de fabrication effectifs et non pas, par exemple, des problèmes liés à l'installation ou au réglage.

SIGNIFICATION DES SYMBOLES
Les symboles suivants sont utilisés à l'intérieur de ce manuel :

ATTENTION :
il faut avoir lu attentivement et bien compris le message dont il s'agit car le non-respect de son contenu peut endommager sérieusement le produit et mettre en danger la sécurité des personnes qui l'utilisent.

INFORMATIONS :
le non-respect des consignes compromet l'utilisation du produit.

SÉQUENCE OPÉRATIONNELLE :
suivre les instructions relatives aux procédures à respecter pour les opérations décrites

INFORMATIONS DE SÉCURITÉ

- Le produit n'a pas été conçu pour être utilisé par des personnes, y compris les enfants, dont les capacités physiques, sensorielles ou mentales sont réduites.
- Le produit n'a pas été conçu pour cuisiner.
- Le produit a été conçu pour brûler des granulés de bois de catégorie A1 conformément à la norme UNI EN ISO 17225-2, selon les quantités et les modalités décrites dans ce manuel.
- Le produit a été conçu pour un usage interne et dans des milieux exposés à un taux d'humidité normal.
- Conserver le produit dans un lieu sec, à l'abri des intempéries.
- Pour la garantie légale et conventionnelle, se référer au certificat de garantie inclus dans le produit : Edilkamin et le revendeur ne sauraient être tenus responsables de dommages issus d'une installation ou d'entretiens incorrects.

Les risques mettant en danger la sécurité peuvent être causés par :

- une installation dans des locaux inadaptés, notamment soumis à des risques d'incendie. NE PAS INSTALLER DANS DES LOCAUX exposés à un risque d'incendie ;
- un contact avec le feu et les parties chaudes (p. ex. vitre et tuyaux). NE PAS TOUCHER LES PARTIES CHAUDES et, lorsque le foyer est éteint mais encore chaud, toujours utiliser le gant ;
- un contact avec des parties électriques sous tension (internes). NE PAS ACCÉDER AUX PARTIES INTERNES SOUS TENSION. Celles-ci présentent un risque d'électrocution ;
- l'utilisation de produits d'allumage inappropriés (p. ex. alcool). NE PAS ALLUMER NI RANIMER LA FLAMME EN PULVÉRISANT DES PRODUITS LIQUIDES OU À L'AIDE D'UN LANCE-FLAMMES, car cela peut provoquer des brûlures graves, des dommages matériels et corporels ;
- l'utilisation d'un combustible autre que des granulés de bois. NE PAS BRÛLER DANS LE FOYER DES DÉCHETS, DES MATIÈRES PLASTIQUES OU TOUT AUTRE PRODUIT AUTRE QUE DES GRANULÉS DE BOIS. Cela risque de salir le produit, d'incendier le conduit de cheminée et de nuire à l'environnement ;
- un nettoyage à chaud du foyer.
  NE PAS ASPIRER À CHAUD, afin d'éviter d'endommager l'aspirateur et de disperser d'éventuelles fumées dans la pièce ;
- un nettoyage du conduit des fumées à l'aide de diverses substances. NE PAS EFFECTUER DE NETTOYAGES ARTISANAUX AVEC DES PRODUITS INFLAMMABLES, afin d'éviter tout incendie ou tout retour de flammes ;
- un nettoyage de la vitre chaude avec des produits non adaptés. NE PAS NETTOYER LA VITRE CHAUDE AVEC DE L'EAU OU DES SUBSTANCES AUTRES QUE LES PRODUITS LAVE-VITRES RECOMMANDÉS, afin d'éviter toute fissure de la vitre ou tout endommagement irrémédiable ;
- un dépôt de matériaux inflammables sans respecter les distances de sécurité indiquées dans ce manuel. NE PAS POSER DE LINGE SUR LE PRODUIT. NE PAS POSITIONNER DE SÉCHOIRS À DES DISTANCES INFÉRIEURES AUX DISTANCES DE SÉCURITÉ. Tenir toute forme de liquide inflammable à l'écart du produit, afin d'éviter tout risque d'incendie ;
- une obstruction des bouches d'aération dans la pièce ou des entrées d'air. NE PAS OBSTRUER LES BOUCHES D'AÉRATION NI BLOQUER LE CONDUIT DE CHEMINÉE, afin d'éviter tout retour de fumée dans la pièce et, par conséquent, tout dommage matériel et corporel ;
- l'utilisation du produit en guise de support ou d'échelle. NE PAS MONTER SUR LE PRODUIT ET NE PAS L'UTILISER COMME APPUI, afin d'éviter tout dommage matériel et corporel ;
- l'utilisation du foyer avec le foyer ouvert. NE PAS UTILISER LE PRODUIT AVEC LA PORTE OUVERTE ;
- l'ouverture de la porte entraînant la dispersion de matériaux incandescents. NE jeter AUCUN matériau incandescent à l'extérieur du produit, afin d'éviter tout risque d'incendie ;
- l'utilisation d'eau en cas d'incendie. APPELER LES AUTORITÉS en cas d'incendie.

N'alimenter l'appareil en granulés qu'une fois son assemblage terminé et ses revêtements mis en place. Dans le cas contraire, des parties électriques sous tension pourraient demeurer accessibles.

Lire attentivement les instructions d'utilisation de cette notice pour la sécurité.
En cas de doutes, ne pas prendre d'initiatives individuelles mais contacter le revendeur ou l'installateur.

Les noms des centres d'assistance technique (CAT) Edilkamin contractuels et agréés et des revendeurs sont indiqués UNIQUEMENT sur www.edilkamin.com

DONNÉES TECHNIQUES

CARACTÉRISTIQUES TECHNIQUES selon la norme EN 13229		
	FIREK 1	
	Puissance nominale	
Puissance utile	15,3	kW
Rendement	75,2	%
Émission CO à 13 % d'O_2	0,11	%
Température de sortie des fumées	268	°C
Tirage	12	Pa
Consommation combustible*	4,4	kg/h
Volume chauffable**	400	m^3
Diamètre du conduit de cheminée	200	mm
Diamètre du conduit de prise d'air	200	mm
Poids avec emballage	248-251	kg
Catégories d'efficacité énergétique, selon les règlements de l'UE 2015-1186 (A++/G)	A	

*Pour le calcul de la consommation, on a utilisé une puissance calorifique de 4,6 kW/kg
**Le volume chauffable est calculé en tenant compte d'une demande de chaleur de 33 Kcal/m^3/h.

DONNÉES TECHNIQUES POUR LE DIMENSIONNEMENT DU CONDUIT DE FUMÉE qui doit quoi qu'il en soit respecter les indications de cette fiche ainsi que les normes d'installation de chaque produit		
	FIREK 1	
	Puissance nominale	
Température de sortie des fumées sur l'évacuation	322	°C
Tirage minimum	5	Pa
Capacité fumées	18,3	g/s

Les données ci-dessus sont indicatives et mesurées en phase de certification par l'organisme notifié.
Le producteur se réserve le droit de modifier les produits sans aucun préavis en vue de les améliorer.

Données techniques ECODESIGN

acteco
Agenzia di consulenza tecnica ed ecologica

Inclusa nell'albo dei laboratori altamente qualificati, autorizzati dal Ministero dell'Università e della Ricerca Scientifica e Tecnologica ex art. 4 legge n. 46/82 (D.M. 25 maggio 1990)

EK63 - FIREK

Indirect heating functionality: NO

Direct heat output: 15,2 kW (space heat output)

Indirect heat output: -- kW (water heat output)

Fuel	Preferred fuel (only one):	Other suitable fuel(s):	η_s [%]:	Space heating emissions at nominal heat output(*)				Space heating emissions at minimum heat output(*)(**)			
				PM	OGC	CO	NOx	PM	OGC	CO	NOx
				mg/m^3 at 13%O_2				mg/m^3 at 13%O_2			
Log wood, moisture content ≤ 25 %	yes	no	**68,2**	**25**	**66**	**732**	**118**				
Compressed wood with moisture content < 12 %	no	no									
Other woody biomass	no	no									
Non-woody biomass	no	no									
Anthracite and dry steam coal	no	no									
Hard coke	no	no									
Low temperature coke	no	no									
Bituminous coal	no	no									
Lignite briquettes	no	no									
Peat briquettes	no	no									
Blended fossil fuel briquettes	no	no									
Other fossil fuel	no	no									
Blended biomass and fossil fuel briquettes	no	no									
Other blend of biomass and solid fuel	no	no									

Characteristics when operating with the preferred fuel only:

Seasonal space heating energy efficiency ηs [%]: **68,2**

Energy efficiency index EEI: **103** Energy efficiency class: **A**

Item	Symbol	Value	Unit
Heat output			
Nominal heat output	P_{nom}	**15,2**	kW
Minimum heat output (indicative)	P_{min}	**--**	kW
Auxiliary electricity consumption			
At nominal heat output	el_{max}	**--**	kW
At minimum heat output	el_{min}	**--**	kW
In standby mode	el_{SB}	**--**	kW
Permanent pilot flame power requirement			
Pilot flame power requirement (if applicable)	P_{pilot}	**N.A.**	kW

Item	Symbol	Value	Unit
Useful efficiency (NCV as recieived)			
Useful efficiency at nominal heat output	$\eta_{th,nom}$	**78,0**	%
Useful efficiency at minimum heat output (indicative)	$\eta_{th,min}$	**--**	%

Type of heat output/room temperature control (select one)	
single stage heat output, no room temperature control	**NO**
two or more manual stages, no room temperature control	**NO**
with mechanic thermostat room temperature control	**NO**
with electronic room temperature control	**NO**
with electronic room temperature control plus day timer	**NO**
with electronic room temperature control plus week timer	**NO**
Other control options (multiple selections possible)	
room temperature control, with presence detection	**NO**
room temperature control, with open window detection	**NO**
with distance control option	**NO**

Contact details	Name and address of the manufacturer or its authorized representative.
Tel. +39 02 937621 www.edilkamin.it mail@edilkamin.it	Manufacturer: EDILKAMIN SPA Via Mascagni 7 20020 Lainate (MI) – ITALY

(*) PM = particulate matter, OGCs = organic gaseous compounds, CO = carbon monoxide, NO_x = nitrogen oxides

(**) Only required if correction factors F(2) or F(3) are applied.

DIMENSIONS

UTILISATEUR/INSTALLATEUR
A : sortie fumées
B : entrée air de combustion
C : sortie air pour canalisation (si elle est présente)
D : refoulement (pour produits idro)
E : retour (pour produits idro)
F : chargement (pour produits idro)

FIREK 1 - Dimensions en cm

- Dimension foyer: cm 78 x 48 x 53h
- Dimension vitre: cm 67x45h

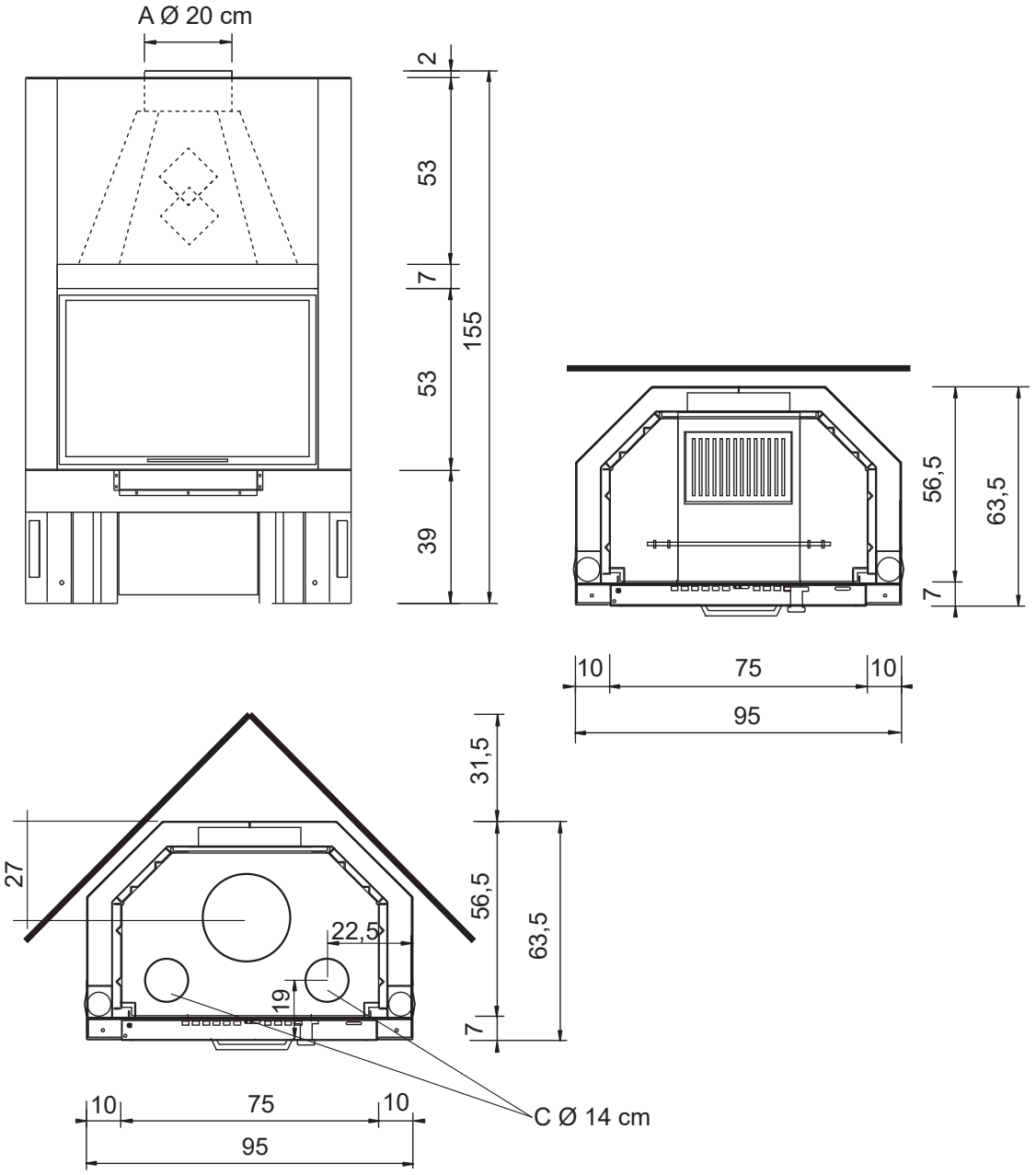

DÉBALLAGE

PRÉPARATION ET DÉBALLAGE

Les matériaux avec lesquels est fait l'emballage ne sont ni toxiques ni nocifs, aussi aucune mesure particulière d'élimination n'est requise.
Le stockage, l'élimination ou le recyclage éventuel est à la charge de l'utilisateur final conformément aux lois en vigueur en la matière.

Il est recommandé d'effectuer toute manutention en position verticale avec des moyens adaptés et dans le respect des normes de sécurité en vigueur. Ne pas retourner l'emballage et prendre toutes les précautions nécessaires pour les pièces à monter.

Il materiale dell'imballo (per esempio plastiche, fogli a pellicola) possono essere pericolosi per i bambini.
C'è rischio di soffocamento.
Tenere gli imballaggi lontano dai bambini.

POUR RETIRER LE PRODUIT DE LA PALETTE

Retirer les vis de fixation à la palette situées sur les pieds.
Retirer le produit de la palette et faire particulièrement attention que la porte et sa vitre soient bien protégées contre les chocs mécaniques qui pourraient compromettre leur intégrité.

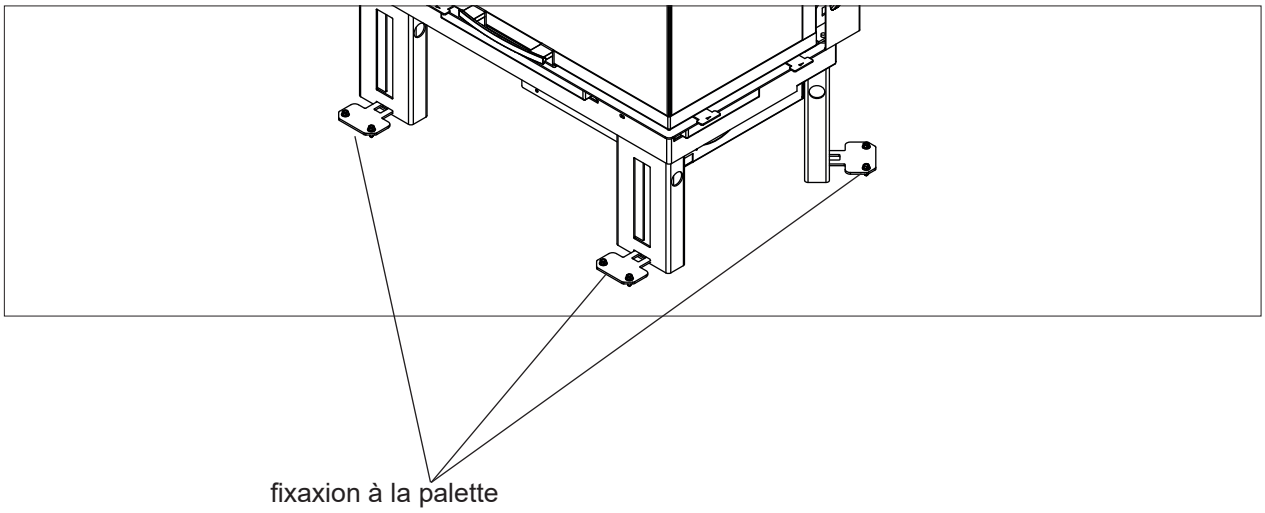

DESCRIPTION	CODIFICATION MATÉRIAU	SYMBOLE	INDICATIONS POUR LE TRI
- PALETTE EN BOIS - CAISSE EN BOIS - PALETTE EN BOIS	BOIS FOR 50	50 FOR	Tri SÉLECTIF BOIS Vérifiez auprès de la Mairie comment apporter cet emballage en déchetterie
- BOÎTE EN CARTON - COIN EN CARTON - FEUILLE CARTON	CARTON ONDULÉ PAP20	20 PAP	Tri SÉLECTIF PAPIER Vérifiez les dispositions de votre ville
- SACHET APPAREIL - SACHET ACCESSOIRES - PAPIER-BULLE - FEUILLE DE PROTECTION - ÉTIQUETTES	POLYÉTHYLÈNE LD PE 04	04 PE-LD	Tri SÉLECTIF PLASTIQUE Vérifiez les dispositions de votre ville
- POLYSTYRÈNE - CHIPS	POLYSTYRÈNE PS 6	06 PS	Tri SÉLECTIF PLASTIQUE Vérifiez les dispositions de votre ville
- FEUILLARD - RUBAN ADHÉSIF	POLYPROPYLÈNE PP5	05 PP	Tri SÉLECTIF PLASTIQUE Vérifiez les dispositions de votre ville.
- VIS - AGRAFES POUR FEUILLARD	FER FE 40	40 FE	Tri SÉLECTIF MÉTAL Vérifiez auprès de la Mairie comment apporter cet emballage en déchetterie
- SACHETS POLYÉTHYLÈNE CONTENANT MOUSSE DE POLYURÉTHANE	POLYURÉTHANE 07 HDPE 02 + PUR	07 >PE-HD, PUR<	Tri SÉLECTIF Vérifiez auprès de la Mairie comment apporter cet emballage en déchetterie

INSTALLATION

EMBALLAGE

L'emballage prévoit une inspection afin de vérifier l'état du produit.
À la réception, vérifier et signaler immédiatement au revendeur les anomalies éventuelles.
L'emballage est composé d'un seul colis qui contient

Description	Numéro sur la figure ci-dessous	Quantité	Utilisation
Cheminée	(1)à coté	1	*
Pastilles anti-oxydantes	(2)	2	jeter avec les déchets ménagers
Raccords R2	(4)	2	pour la canalisation dans la version sans kit de ventilation
Régulateru avec cable et sonde		1	pour regler la ventilation

2

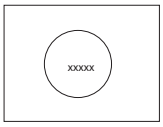

3

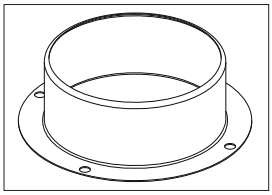

Pour l'ouverture battante, utiliser la clé Allen en dotation

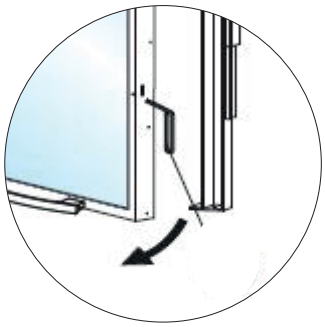

* Retirer les vis situées sur les côtés AVANT de soulever le portillon

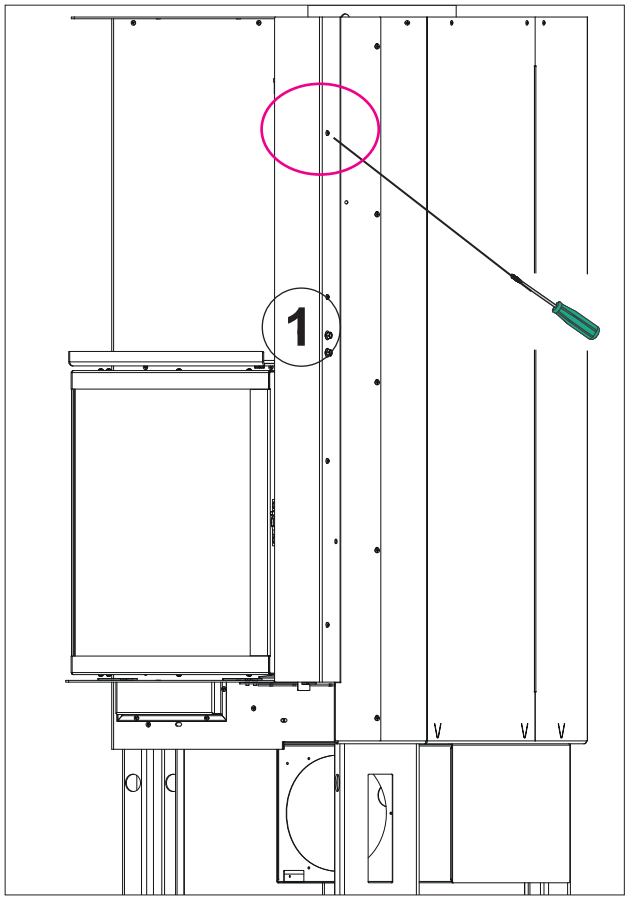

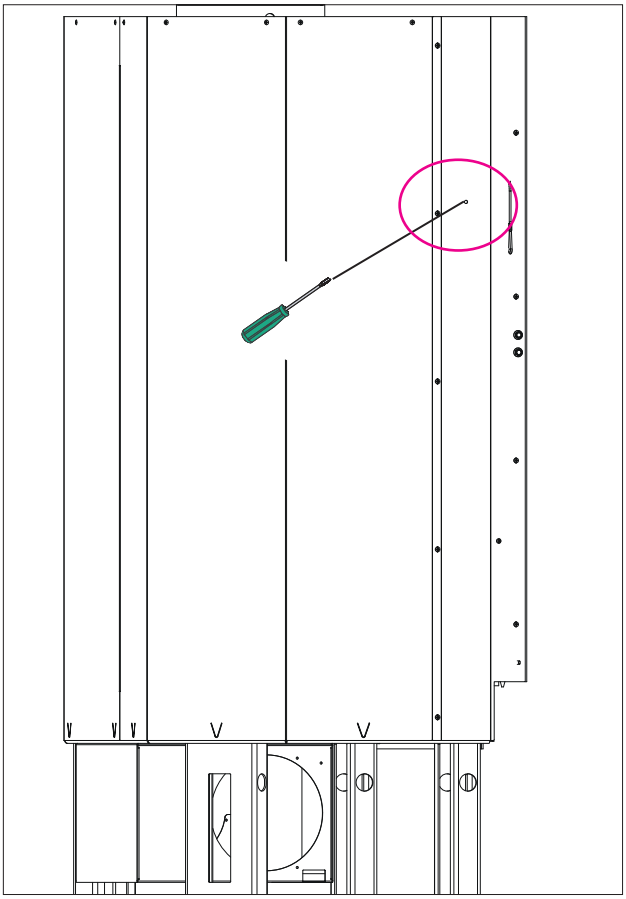

VERROUS

Les verrous sont fixés pour s'emboîter dans le FOYER.
La barre est coincée sur le verrou.

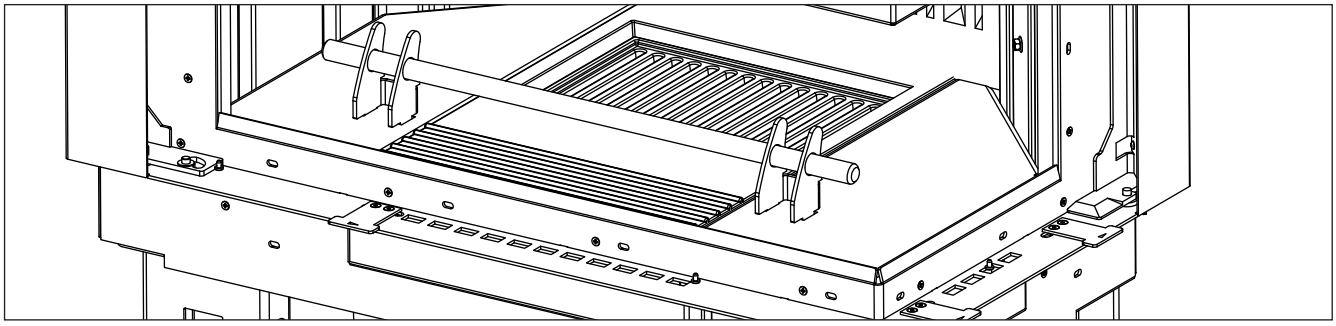

DEFLECTEUR FUMÉES

Le monobloc est doté d'un déflecteur de fumée à l'intérieur de la hotte au-dessus de l'échangeur. Régler le déflecteur de fumées de façon à compenser le tirage du conduit de fumée comme illustre dans la figure ci-dessous

Déflecteur (B) déployé ''réduit la section du passage fumée'' et donc le tirage dans le conduit de fumée.

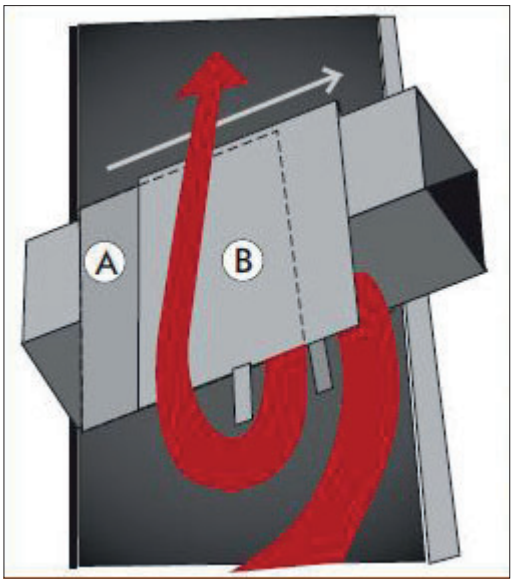

Déflecteur (B) rentré ''augmente la section passage fumée'' et donc le tirage du conduit de fumée.

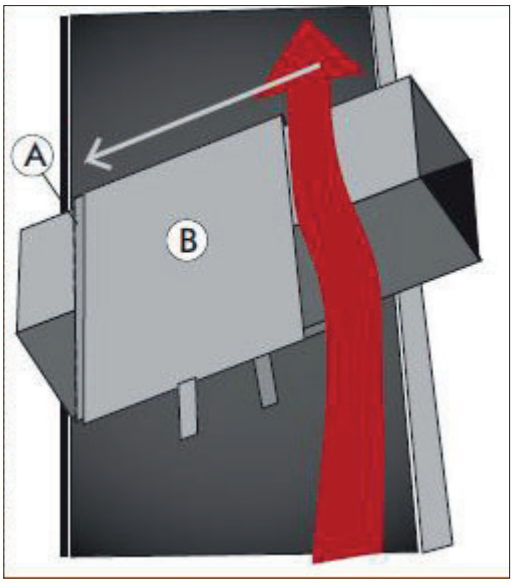

INSTALLATION

AVANT-PROPOS POUR L'INSTALLATION

Nous rappelons que:

- l'installation du produit doit être effectué par du personnel qualifié en mesure de délivrer une déclaration de conformité adéquate;
- toutes les lois locales et nationales et les normes européennes doivent être respectées lors de l'installation et de l'utilisation du produit.
- En cas d'installation dans une copropriété, il est nécessaire d'obtenir un avis positif de l'administrateur.

Les indications générales suivantes ne sauraient remplacer le contrôle des normes locales ni impliquer la responsabilité sur le travail de l'installateur.

Placer le produit sur un seul plat

Vérification de la conformité de la pièce d'installation

- Le volume de l'espace doit être supérieur à 40 m^3
- Il est interdit d'effectuer l'installation dans la chambre à coucher, dans les sal-les de bain ou dans des pièces où il y a un autre équipement qui prélève de l'air pour la combustion ou dans des pièces ayant une atmosphère explosive. Les éventuels ventilateurs d'extraction peuvent causer des problèmes de tirage s'ils sont en fonction dans la même pièce ou le même espace où est installé le produit.
- Le sol doit pouvoir supporter le poids du produit et des accessoires.

Protection de la chaleur et distances de sécurité

Toutes les surfaces de l'édifice jouxtant le produit doivent être protégées con-tre la surchauffe. Les mesures d'isolation à adopter dépendent du type des surfaces présentes.

Distances minimales à respecter par rapport aux matériaux inflammables :

- de 10 cm à l'arrière et du côté du produit qui n'est pas vitré.
- de 150 cm des côtés vitrés (façade et latéral).

Ne pas poser des objets inflammables à des distances inférieures à celles indiquées ci-dessus.

SYSTÈME CHEMINÉE

(Conduit de cheminée, tuyau collecteur et pot de cheminée)

Ce chapitre est rédigé selon les normes européennes EN 13384, EN 1443, EN 1856, EN 1457. L'installateur doit tenir compte de ces normes et toute autre norme locale éventuelle. Le présent manuel ne substitue en aucun cas les normes en vigueur.

Le produit doit être raccordé à un système d'évacuation des fumées adéquat qui garantit l'évacuation en toute sécurité des fumées produits par la combustion.

Avant de placer le produit, il est nécessaire de vérifier que le tuyau collecteur soit adapté.

CONDUIT DE CHEMINÉE, TUYAU COLLECTEUR

Le conduit de cheminée (conduit qui relie le raccord de sortie des fumées du foyer avec la bouche du tuyau collecteur) et le tuyau collecteur doivent, entre autres consignes de respect des normes:

• recevoir l'évacuation d'un seul produit (l'évacuation de plusieurs produits en-semble n'est pas admise)
• avoir essentiellement un cours vertical
• ne présenter aucun tronçon en contre-pente
• avoir une section interne circulaire de préférence et ayant au moins un rapport entre les côtés inférieurs à 1,5.
• terminer au niveau du toit avec un pot de cheminée adapté : l'évacuation directe par le mur vers des espaces fermés, même à ciel ouvert, est interdite
• être réalisés avec des matériaux ayant une classe de réaction au feu A con-formément à UNI EN 13501 ou norme nationale analogue
• être certifiés claire-ment, avec une plaque cheminée s'ils sont en métal
• maintenir la section initiale

Lignes électriques

Aucune ligne électrique ne doit être présente dans les parois et dans les plafonds compris dans la zone d'encastrement de la cheminée.

LE CONDUIT DE CHEMINÉE

• s'il est en métal, il doit être pourvu du marquage CE (EN 1856-2) ou se référant à une réglementation analogue ;
• il ne peut pas être en matériau métallique flexible
• pour contrôler le flux, il est conseillé d'installer un volet en cas de tirage supérieur à 25 Pa

LE TUYAU COLLECTEUR:

- doit avoir un tirage en mesure de créer une dépression d'environ 12 Pa dans l'idéal. Un tirage inférieur peut provoquer une fuite de fumée en cas d'ouver-ture de la porte ; une valeur supérieure tend à générer une combustion rapide avec diminution du rendement
- doit avoir une dimension constante pour permettre l'évacuation des fumées (EN 13384-1)
- de préférence, il doit être calorifugé en acier, avec une section intérieure circulaire. Si la section est rectangulaire, les arêtes intérieures doivent avoir un rayon non inférieur à 20 mm et un rapport entre les dimensions intérieures < à 1,5doit avoir normalement une hauteur minimale de 3-4 mètres
- doit maintenir une section constante
- doit être imperméable et isolé thermiquement pour garantir le tirage
- doit prévoir, de préférence, une chambre de collecte des corps non brûlés et des condensats éventuels.
- doit être de catégorie T400 au moins, avec une bonne résistance au feu de suie
- S'il est déjà présent, il faut bien le nettoyer pour éviter les risques d'incendie.

LE POT DE CHEMINÉE

- doit être de type anti-refouleur
- doit avoir une section interne équivalente au diamètre du tuyau collecteur et une section de passage des fumées à la sortie au moins égale au double du diamètre intérieur du tuyau collecteur
- en cas de tuyaux collecteurs doublés (dont il est recommandé qu'ils soient espacés entre eux de 2 m au moins), le pot de cheminée du conduit collecteur qui reçoit l'évacuation du produit à combustion solide ou du produit de l'étage supérieur devra surplomber de 50 cm au moins
- doit aller au-delà de la zone de reflux
- doit permettre l'entretien de la cheminée

PRISE D'AIR EXTÉRIEUR

Pour assurer le bon fonctionnement de la cheminée, il est indispensable d'installer un raccordement à l'extérieur d'une section de 300 cm^2.
Ce raccordement doit relier directement à l'extérieur la bouche du mécanisme de réglage située sur le côté du mécanisme lui-même.
Il peut être réalisé avec un tuyau flexible en aluminium, en veillant à assurer l'étanchéité aux endroits où des fuites d'air pourraient se produire.
Le tuyau en aluminium Ø20 peut être positionné indépendamment à droite ou à gauche du mécanisme de réglage.
Il est conseillé d'appliquer à l'extérieur du conduit de prise d'air une grille de protection qui ne doit toutefois pas réduire la section utile de passage.
L'air extérieur doit être capté au niveau du sol (il ne doit pas venir du haut).

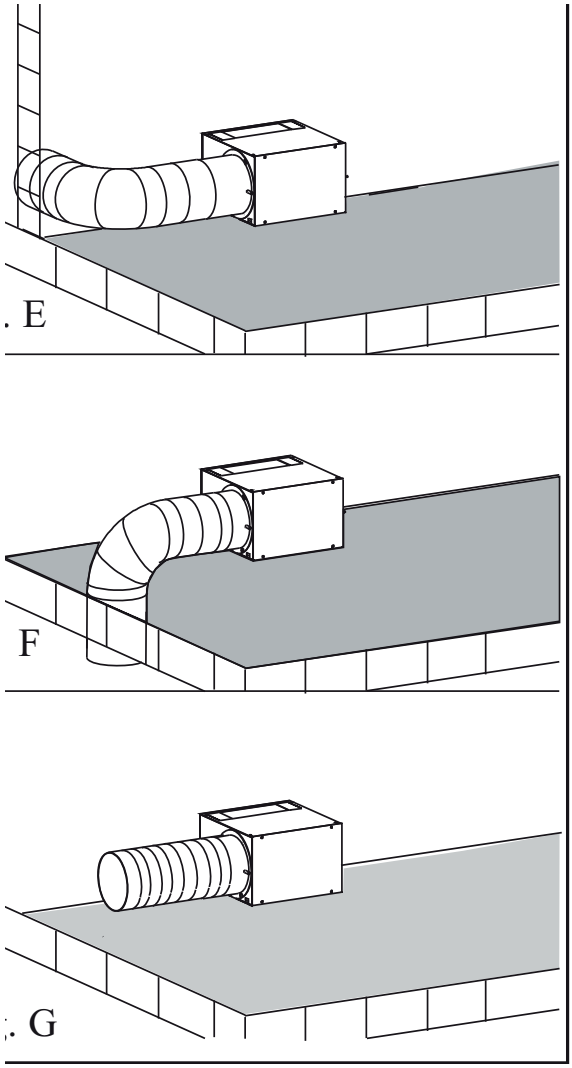

Pour comprendre les modalités d'installation mentionnées ci-dessous, nous expliquons ici le fonctionnement de la boîte d'air située sous le produit.

L'air est prélevé à l'extérieur et mélangé à l'air intérieur au moyen d'un mécanisme à commande filaire.
Lorsque l'on actionne la commande (4c) (lorsque l'on tire le pommeau), l'air extérieur arrive dans le raccord (4b) où il se mélange avec l'air aspiré dans la pièce à travers l'ouverture (4e).
L'air passe ensuite à travers l'ouverture (4f) dans la double paroi de la cheminée, où il est réchauffé pour sortir ensuite par les bouches se trouvant sur la contre-hotte.

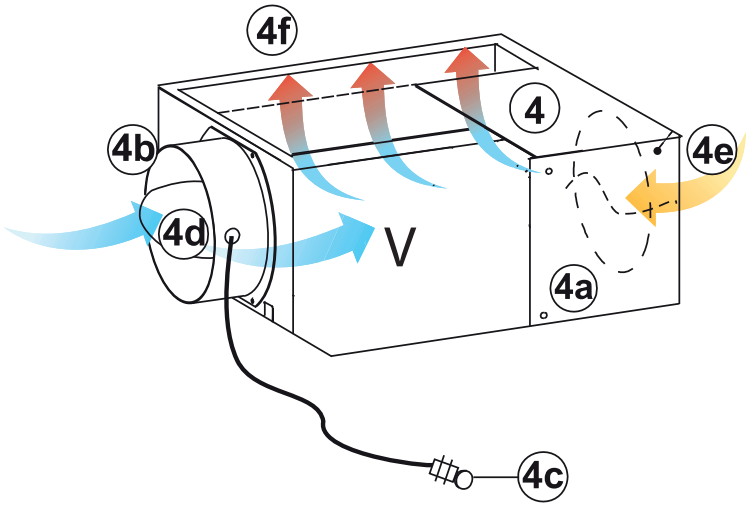

- Une sonde NTC pour le contrôle de la température b=3435 10 kOhm à 25 °C à positionner sur la bouche
- Vis de fixation pour boîtes murales
- Télécommand
- Un régulateur . À positionner à distance de la chaleur

Le cable de alimentation n'est pas en dotation

Connecter la sonde AVANT d’alimenter le régulateur.

éviter que les fils électriques n’aient des parties en contact avec le produit les appareils électriques fournis avec la cheminée ne doivent en aucun cas être manipulés les composants électriques sont toujours sous tension ; avant toute intervention, débrancher la fiche ou désactiver le tableau général.

Revêtements, contre-hottes et leurs aérations
Ne procéder au revêtement du produit qu'après :
- le raccordement du produit à l'évacuation des fumées et à la prise d'air
- la vérification du produit chaud
- la vérification de la mise à niveau du produit.

L'installateur doit respecter toutes les normes de bonne installation et prendre toutes les précautions nécessaires contre les surchauffes et les incendies.

En particulier :
- lors de la réalisation d'un éventuel socle sous le seuil, il faut prévoir une fente adaptée pour le passage de l'air de recyclage provenant de la pièce ;
- la possibilité d'inspecter et/ou de remplacer les ventilateurs, en cas d'installation du Kit Air Diffuser ;
- les parties en bois doivent être protégées par des panneaux ignifuges. Elles ne doivent pas les toucher mais être espacées d'au moins 1 cm environ de ces derniers afin de permettre une circulation d'air qui empêchera l'accumulation de chaleur. La contre-hotte peut être réalisée avec des panneaux ignifuges, en placoplâtre ou en plaques de plâtre ; lors de la réalisation, il faut monter le kit de canalisation de l'air chaud tel qu'indiqué précédemment.

Il est opportun d'aérer l'intérieur de la contre-hotte en utilisant le flux d'air qui entre par le bas (espace entre la portillon et la traverse) et qui, par convection, ressortira par la grille située en haut, permettant ainsi la récupération de chaleur tout en évitant les surchauffes excessives.
En plus de ce qui est mentionné ci-dessus, tenir compte des indications des normes en vigueur dans chaque pays en ce qui concerne « l'isolation, les finitions, les revêtements et les recommandations de sécurité ».

Bouches de compensation
Elles doivent obligatoirement être installées à l'avant : une au-dessous et une au-dessus de la bouche de la chambre de combustion. Elles ne sont pas comprises avec le produit

Avant de terminer l'installation, vérifier le fonctionnement.

OUVERTURE DU PORTILLON COMME UNE PORTE BATTANTE

Pour l'ouverture battante:

- mettre le levier **(L)** entièrement à droite de manière à empêcher le portillon de coulisser **(1)**

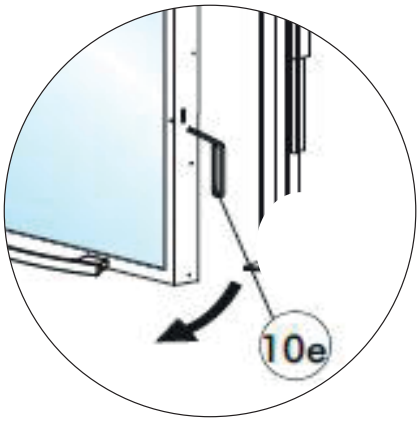

OUVERTURE VERTICALE DU PORTILLON

- utiliser la poignée fixe présente sur le produit pour faire glisser le portillon du bas vers le haut.

Utiliser le gant si le produit est chaud.

RÉGLAGE DE L'AIR

Firek 1 dispose de 1 levier de réglage :

- Le réglage de l'air de combustion

Pour augmenter ou réduire l'entrée d'air, déplacer le levier en suivant les indications ci-dessous.

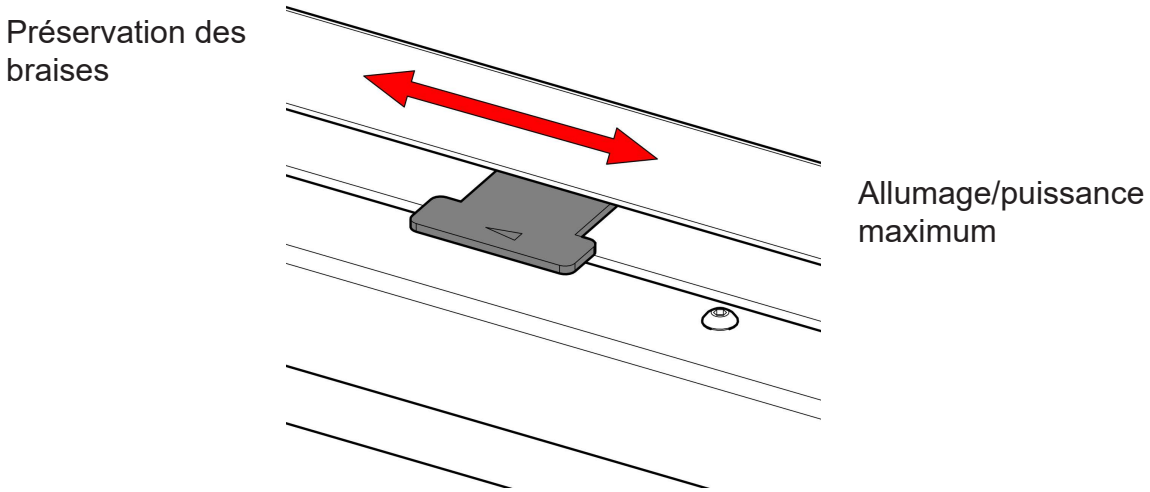

COMBUSTIBLE

Le produit est conçu pour brûler des bûches en bois ou des briquettes de sciure.Utiliser des bûches de bois sec (humidité max 20%)

L'utilisation de bois humide provoque l'encrassement du produit et du tuyau collecteur, et comporte un risque de fumée et un rendement inférieur à ce qui est déclaré.Chaque type de bois possède des caractéristiques différentes qui ont aussi une influence sur le rendement de la combustion.

Les données fournies dans ce manuel sont les valeurs obtenues avec le bois utilisé lors de la certification. De manière générale, le bois peut avoir un pouvoir calorifique qui atteint 4,5 kWh/kg alors que coupé frais, il a un pouvoir calorifique de 2kWh/kg seulement. De manière générale, nous recommandons le hêtre, l'orme, ou du bois de classe A1 au sens d'UNI EN ISO 17225-5

Attention à l'utilisation prolongée de bois riche en huiles aromatiques (comme l'eucalyptus) peut détériorer les parties en fonte.

Utiliser les quantités de bois conseillées.

Une surcharge provoque une sur-chauffe entraînant les dommages suivants:

- déformation possible des parties internes ;
- possibles altérations irréversibles de la couleur de la peinture sur les parties métalliques dont ni Edilkamin, ni le revendeur ne répondront.

Pour le respect de l'environnement et de la sécurité, NE PAS brûler notamment de : plastique, de bois peint, de charbon, d'écorces.

Ne pas utiliser le produit comme incinérateur

L'utilisation de ces combustibles implique d'ailleurs la déchéance de la garantie.

Phases pour le premier allumage

- Veiller à bien lire et à bien comprendre le contenu de ce manuel
- Enlever du produit tous les composants inflammables (manuels, étiquettes, etc.). En particulier, enlever les étiquettes éventuellement collées sur la vitre. S'ils devaient fondre, cela endommagerait la vitre de manière irréversible.

Pour le premier allumage du foyer, toujours utiliser des bûches en bois plus petites. Utiliser les bûches en bois plus grande pour alimenter le feu. Toujours placer le bois bien au fond du foyer, presque au contact avec la paroi du fond, de façon à ce que, même s'il devait glisser, il n'entre pas en contact avec la vitre.

Pendant les premiers allumages de légères odeurs de peinture peuvent se dégager et elles disparaitront en peu de temps.

Allumage avec le foyer froid

1. Contrôler que le lit de cendres existant ne soit pas trop haut. Si le lit de cendres devient trop haute, il y a le risque qu'à l'ouverture de la porte du foyer pour ajouter du bois, des braises tombent hors du foyer.
2. Placer le levier de régulation de la vanne de l'air dans la position "ouverture totale" . L'air pour la combustion arrivera de manière intense vers le bois du foyer pour atteindre rapidement une bonne combustion.
3. placer le bois dans le foyer sans le tasser excessivement. Placer dans les bûches un allume-feu et allumer. Ne jamais utiliser de matériaux comme de l'essence, de l'alcool ou semblables pour allumer.
4. Fermer maintenant la porte à vantail et surveiller pendant quelques minutes. Si le feu s'éteint, ouvrir lentement la porte, mettre un autre allume-feu entre les bûches et rallumer.

Alimentation du foyer à chaud

Quand doit-on ajouter du bois ? Quand le combustible s'est consumé et se trouve pratiquement à l'état de braise. Avec le gant, ouvrir lentement (afin d'éviter la formation de tourbillons qui peuvent causer la sortie de fumée) la porte à vantail. Ajouter dans le foyer la quantité de bois souhaitée, en le plaçant sur les braises présentes (dans les limites de quantité indiquées dans le tableau technique).

Le fonctionnement du produit change avec le tirage du tuyau collecteur et de la régulation de la vanne de l'air de combustion

Fonctionnement avec faible tirage initial

Pour aspirer l'air pour la combustion et évacuer les fumées, le foyer a besoin du tirage exercée par le tuyau collecteur.

Si le tirage est faible, allumer d'abord un feu de "démarrage" en utilisant des matériaux d'allumage de petites dimensions.

Une fois rétabli le bon tirage, il est possible d'introduire le combustible.

Comme tous les produits, le produit à bois se réchauffe et se refroidit pendant les différentes phases.

Cela comporte des dilatations normales. Ces dilatations peuvent comporter de légers bruits de contrainte qui ne représentent pas un motif de contestation.

Employer toujours le gant pour les parties chaudes

Nettoyage de la vitre

Pour le nettoyage de la vitre, on peut utiliser des produits spécifiques (voir notre catalogue Glasskamin). Ne pas pulvériser le produit sur les parties peintes ou sur les joints de la porte. À la place d'un produit, vous pouvez utiliser un chiffon imprégné d'un peu de cendre blanche et une feuille de journal (quotidien). Veiller à ce qu'il n'y ait pas d'éléments abrasifs dans les cendres qui pourraient rayer la vitre.

Le vitrocéramique installé sur les produits a une résistance à la chaleur de près de 750°C et il est testé et contrôlé avant et après le montage afin de s'assurer de l'absence de fissures, de bulles ou de soufflures.
Malgré sa grande résistance à la chaleur, la vitre demeure un élément fragile, il est donc conseillé de manutentionner la porte avec soin sans la claquer et sans forcer dessus.
N'étant pas un élément élastique, la vitre peut se casser.

Retrait des cendres (uniquement lorsque la cheminée est éteinte et froide)

Retirer la grille et enlever le bac à cendres.
Retirer les cendres avec une pelle ou un aspirateur à cendres.
Déposer les cendres exclusivement dans des conteneurs non inflammables. En effet, sachez que les braises résiduelles peuvent se rallumer jusqu'à 24 heures après la dernière combustion.

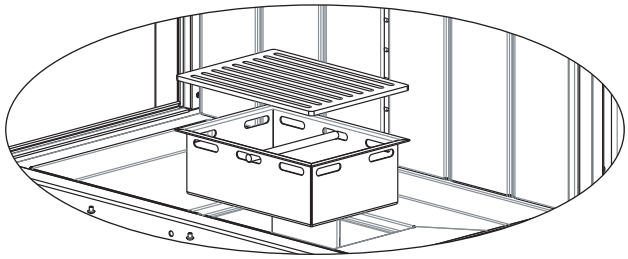

Nettoyage des parties externes

Le revêtement doit être nettoyé sans utiliser de détergents agressifs.
Ne pas mouiller à l'eau froide quand le revêtement est chaud car le choc thermique pourrait provoquer des dommages

Nettoyage conduite des fumèes

Le nettoyage doit être fait avant la saison d'utilisation et chaque fois que l'on note la formation d'une couche de suie et de goudron à l'intérieur, substances facilement inflammables.
En présence de températures élevées et d'étincelles, les incrustations peuvent prendre feu avec de graves conséquences pour le tuyau collecteur mais aussi pour le logement. Aussi, il est conseillé d'effectuer le nettoyage une fois par an au moins. Vérifier la législation locale.

PRODUITS À BOIS

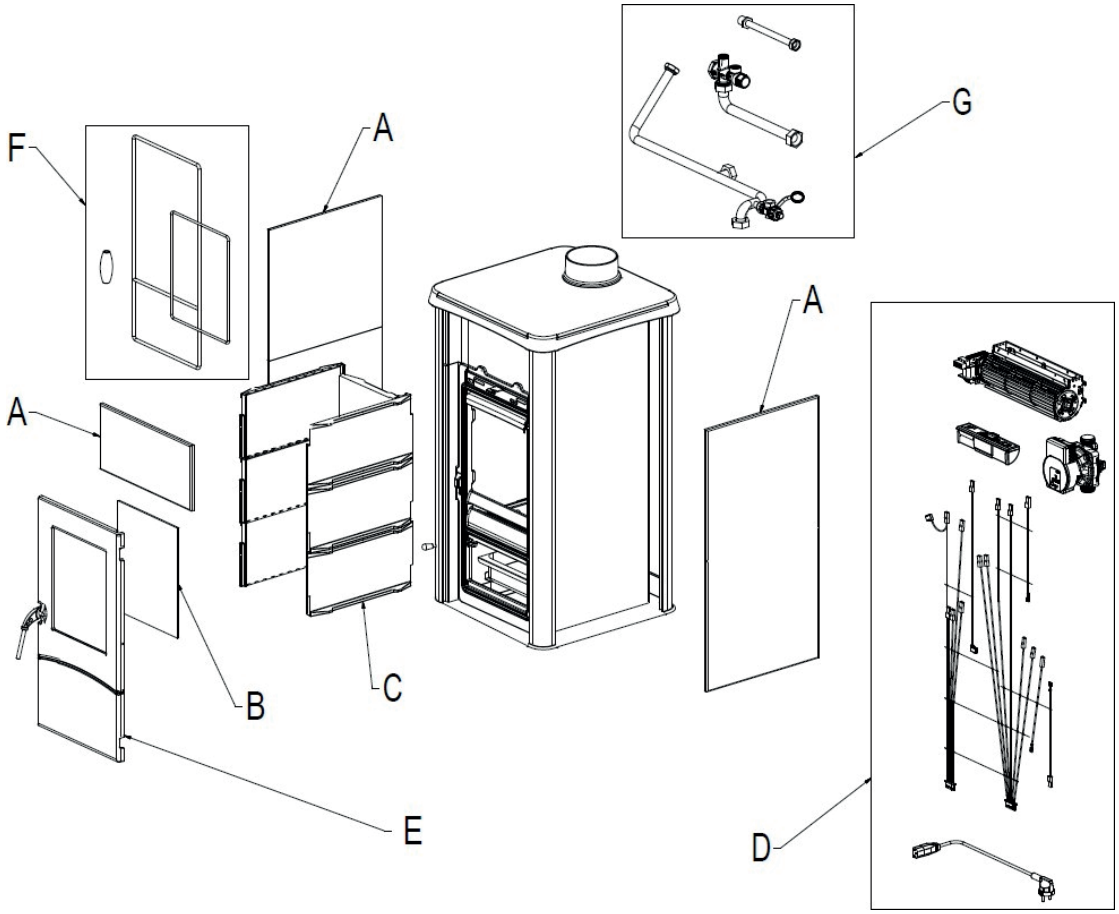

LES DESSINS SONT INDICATIFS

ÉLIMINATION EN FIN DE VIE DES COMPOSANTS DE L'APPAREIL

Le tableau suivant énumère les composants de l'appareil et les instructions pour une séparation et une mise au rebut appropriées.

En particulier, les composants électriques et électroniques doivent être séparés et éliminés dans des centres agréés pour cette activité, conformément à la directive DEEE 2012/19/UE.

A. REVÊTEMENT EXTÉRIEUR S'il est présent, éliminer en fonction du matériau qui le compose : - Métal - Verre - Briques ou céramiques - Pierre	C. REVÊTEMENT INTÉRIEUR S'il est présent, éliminer en fonction du matériau qui le compose : - Métal - Matériaux réfractaires - Panneaux isolants - Vermiculite - Isolants, vermiculite et matériaux réfractaires entrés en contact avec la flamme ou les gaz d'échappement (éliminer avec les déchets mixtes)

B. VITRES PORTES S'il est présent, éliminer en fonction du matériau qui le compose : - Vitrocéramique (porte foyer) : jeter avec les granulats ou déchets mixtes - Verre trempé (porte four) : jeter avec le verre	D. COMPOSANTS ÉLECTRIQUES ET ÉLECTRONIQUES Câbles, moteurs, ventilateurs, circulateurs, écrans, capteurs, bougie d'allumage, cartes électroniques. Éliminer séparément dans les centres autorisés, conformément aux indications de la directive DEEE 2012/19/UE
E. STRUCTURE MÉTALLIQUE Jeter avec le métal	G. COMPOSANTS HYDRAULIQUES Tuyaux, raccords, vase d'expansion, vannes. S'ils sont présents, éliminer en fonction du matériau qui les compose : - Cuivre - Laiton - Acier Autres matériaux
F. COMPOSANTS NON RECYCLABLES Ex : Joints, tuyaux en caoutchouc, silicone ou fibres. Jeter avec les déchets mixtes	

EN CAS DE PROBLÈMES

1) En cas de sortie de fumée par la bouche du foyer, vérifier que:
L'installation est correcte (conduit de cheminée, tuyau collecteur, pot de cheminée, prise d'air). Le bois utilisé est sec. La porte n'a pas été ouverte trop rapidement

2) En cas de combustion non contrôlée, vérifier que :
Les joints d'étanchéité de la porte du foyer sont en bon état.
La porte du foyer n'est pas bien fermée.

3) Si la vitre se salit rapidement, vérifier que :
Le bois utilisé est sec. Néanmoins, il est normal qu'il se forme une légère couche de suie sur la vitre après quelques heures de fonctionnement.

4) En cas de d'incendie du tuyau collecteur ou de nécessité d'éteindre le feu dans la cheminée :

- en sécurité si c'est possible, enlever les cendres et les braises avec des outils et des récipients métalliques saisis exclusivement avec des gants ignifugés
- demander l'intervention des autorités en cas d'incendie

5) En cas d'odeurs:
S'il s'agit du premier allumage, dans ce cas l'odeur de peinture est normal. Vérifier que le produit ne soit pas sale ou poussiéreux.

En cas de non résolution des problèmes, contacter le revendeur ou, dans les pays où il y en a, un Centre d'Assistance Technique Agréé.
La garantie ne fonctionne qu'en cas de défaut démontré du produit

ÉLIMINATION

À la fin de sa vie utile, mettre au rebut conformément à la législation en vigueur.

#iosonoilfuoco www.edilkamin.com

Les noms des centres d'assistance technique (CAT) Edilkamin&Co. contractuels et agréés et des revendeurs sont indiqués UNIQUEMENT sur www.edilkamin.com

cod. 942454-FR 01.24/ D